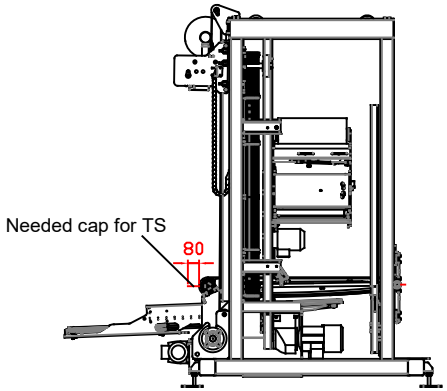

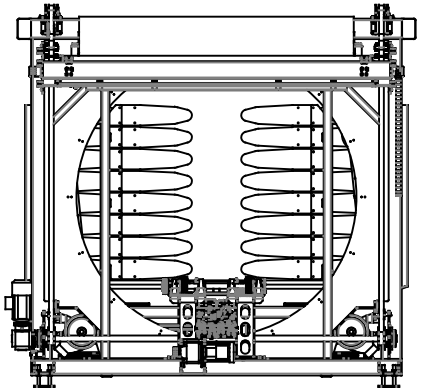

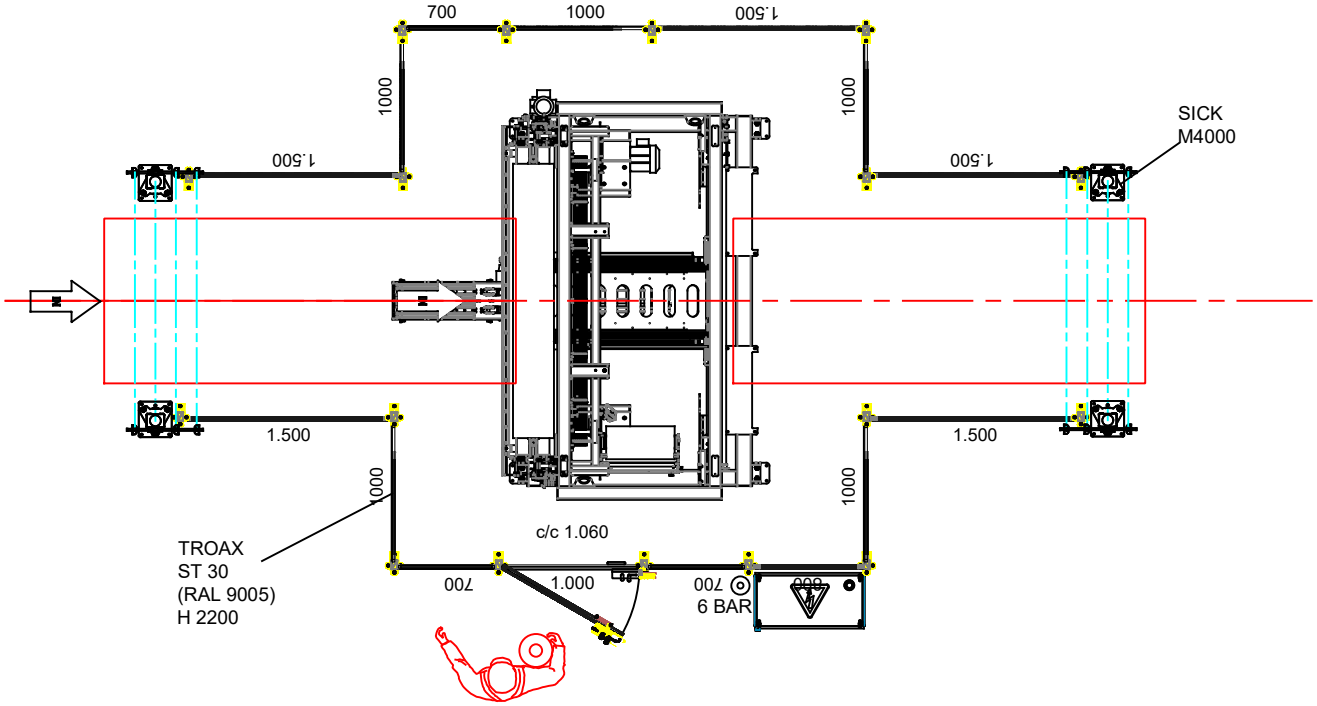

04.02.2020 JKD